# 乗入用ブロック　ＡＦ２５０ＢＳＬ　１ｍ

側面図 S= 1:10

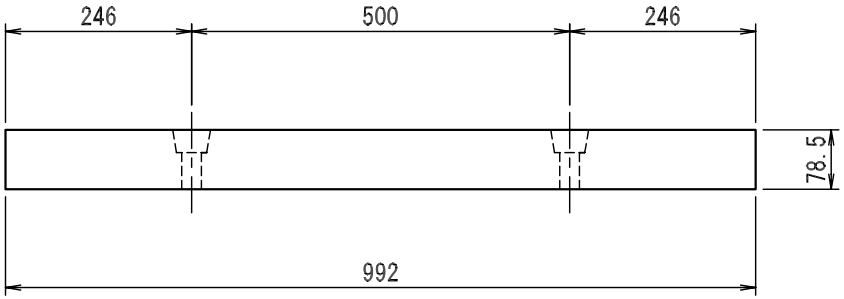


断面図 S= 1:10

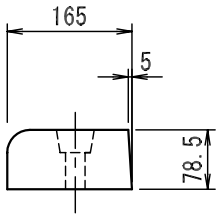


平面図 S= 1:10

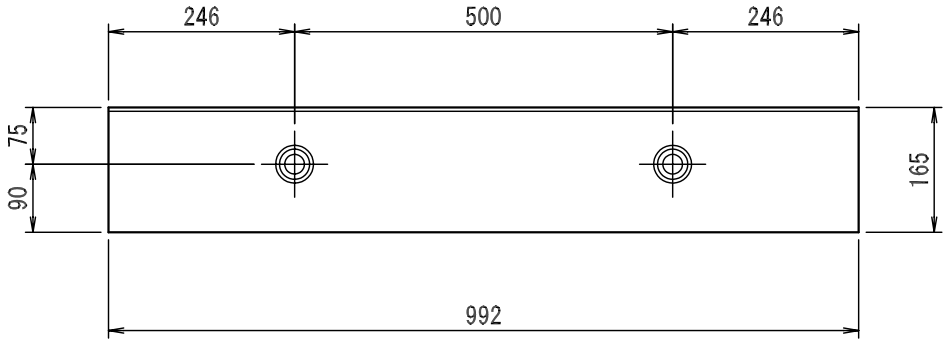


組合せ図

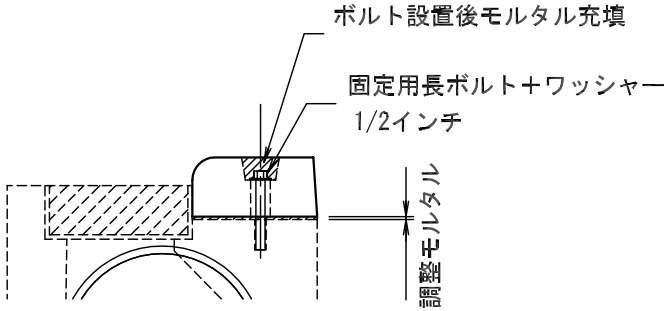


| 図面名称 | 乗入用ブロック構造図 | 規格 | AF250BSL 1m | 縮尺 | 図示 | 作図 | 徳田 | ソイル工業株式会社 |
|---|---|---|---|---|---|---|---|---|